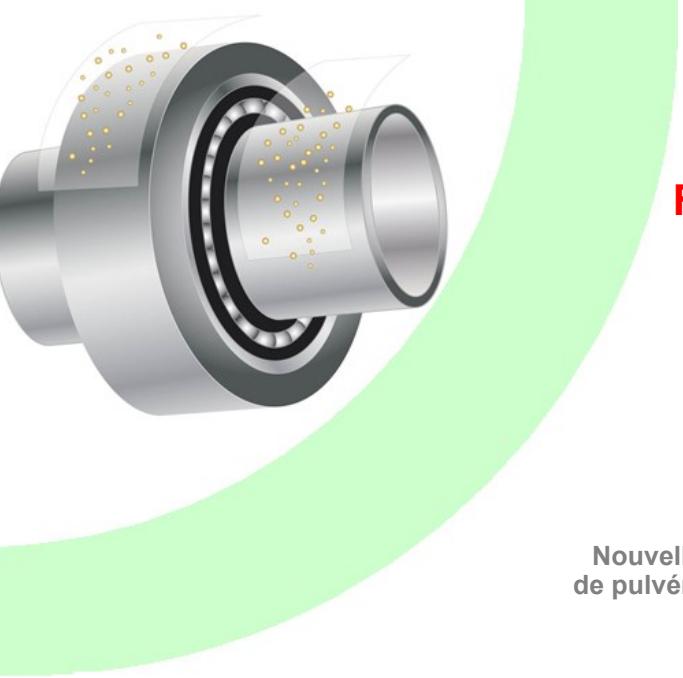

DEVAX

Fluide Degrippant Lubrifiant au PTFE

Nouvelle tête
de pulvérisation

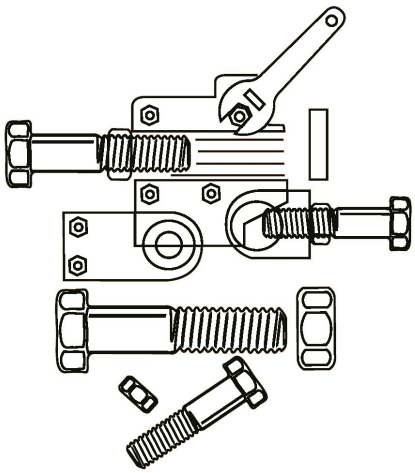

7 bonnes raisons d'utiliser DEVAX

1. Fluide dégrippant à **forte pénétration**.
2. Tête de pulvérisation ergonomique comprenant un prolongateur et un système jet classique.
3. A base de **PTFE**, offre un très haut pouvoir lubrifiant.
4. Diminue efficacement le **coefficient de friction**. Haut pouvoir anti-friction à filmabilité importante.
5. Résiste à des températures de **-20 °C à +240 °C**.
6. Assure des fonctions **DEWATERING**.
7. Donne un effet de **protection** temporaire.

Particulièrement adapté pour :

Collectivités Transports BTP Bâtiments

Permet le dégrippage des éléments bloqués par la corrosion, tels que boulons, goujons, charnières, axes, guides, câbles sous gaine, serrures, contacts électromécaniques.
Lubrifie efficacement et durablement, grâce au PTFE, les parties mobiles.
Dégommage des glissières de machines-outils.
Perçage des métaux à vitesse lente.

Caractéristiques	Mode d'emploi
Composition : solvants pétroliers, additifs spéciaux, PTFE, huile anticorrosion. Aspect : liquide limpide jaune. Densité : 0,8 Volume net : 500 ml Informations complémentaires : se référer à la fiche de données de sécurité.	Bien agiter l'aérosol avant usage. À 20 cm de distance, pulvériser sur la partie à traiter, laisser agir quelques instants avant de procéder aux opérations de démontage. Avec la tête 'cobra', pour une pulvérisation avec le prolongateur, maintenir l'aérosol verticalement.

FR19112024/4

7 en +

CARGREEN : Graisse multifontionnelle au calcium

Nos emballages carton sont recyclables et réalisés dans le respect des forêts selon la marque FSC. Nos plastiques sont facilement recyclables.
Cette fiche annule et remplace la précédente. Les informations contenues dans nos fiches techniques sont basées sur notre connaissance et expérience actuelle, et sont données à titre indicatif. Elles ne peuvent en aucun cas engager notre responsabilité quant à la mauvaise utilisation de nos produits. Photos et images non contractuelles.

Tél 02 97 54 50 00
Www.7darmor.fr

7d'Armor